xtorm

Manual
Gebruiksaanwijzing
Gebrauchsanweisung
Mode d'emploi
Bruksanvisning
Brugsvejledning
Käyttöopas
Uživatelská příručka
Používateľská príručka
Εγχειρίδιο χρήσης
دليل المستخدم

XP1300

#MOREENERGY

XTREME POWER SERIES - Maximum portable power

1

LiFePO4 - 1254Wh (22.4V/56Ah)

430x243x240mm

17.5kg

DC 6.5mm input port	11-26V, 160W max
Solar Charging (PV)	12-26V, 250W max
USB-C PD input/ouput	60W
Output AC	2x 220V/50Hz - 1300W max
Output 2x DC 5.5mm port	12V/5A, 60W max
Output Car charger	12V/10A, 120W max
Output USB	2x USB-A 5V/3.1A 1x USB-A QuickCharge 3.0 18W
Max output:	1300W

AC power cord, Car Charger, MC4 > Anderson (PV), cable pouch, manual

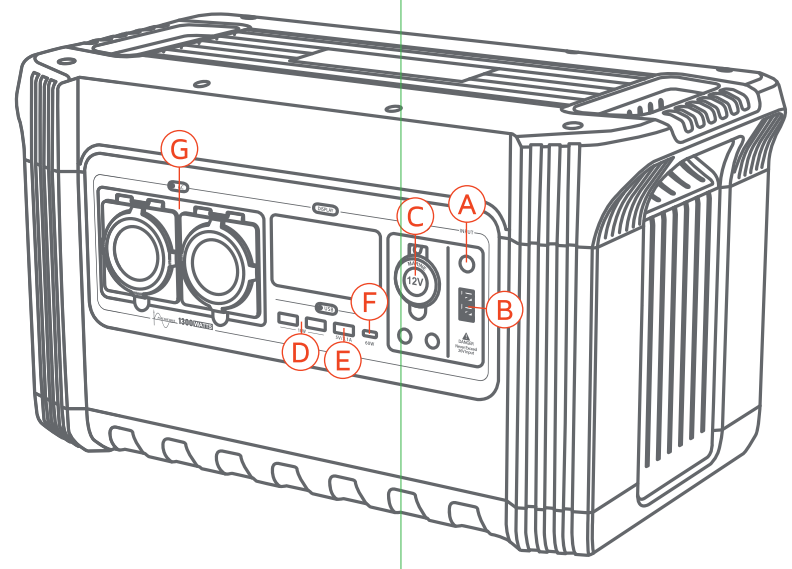

2

- (A) **DC 6.5mm input port:** 11-26V, 160W max
- (B) **Solar Charging input port (PV):** 12-26V, 250W max
- (C) **Output 2x DC 5.5mm port:** 12V/5A, 60W max **Output Car charger:** 12V/10A, 120W max
- (D) 2x USB-A (5V/3.1A)
- (E) 1x USB-A QC 3.0 18W (5V.3A, 9V/2A, 12V/1.5A)
- (F) 1x In/Output USB-C PD 60W (5V/3A, 9V2.22A, 12V/1.5A)
- (G) **Output AC** 2x 1300W (220V / 50Hz)

HOW TO USE THIS POWERSTATION

Press the button on the output you want to use

FOR USB/DC OUTPUT:
Press 1 second

FOR AC OUTPUT:
Press 2 seconds

The output is working whe the green light turns on. You can now use this output

TIP: when not using an output, turn it off to save energy.

3

CHARGING FROM WALL CHARGER:
Use the included AC charging adapter to connect to the 6.5mm DC input port. (max 160W)
You can also connect a use a USB-C PD charger to the USB-C port. (max 60W)

CHARGING FROM A SOLAR PANEL:
Connect your Solar Panel to the Power Station via the included MC4 to Anderson cable.
This way you can recharge with up to 250W!

4

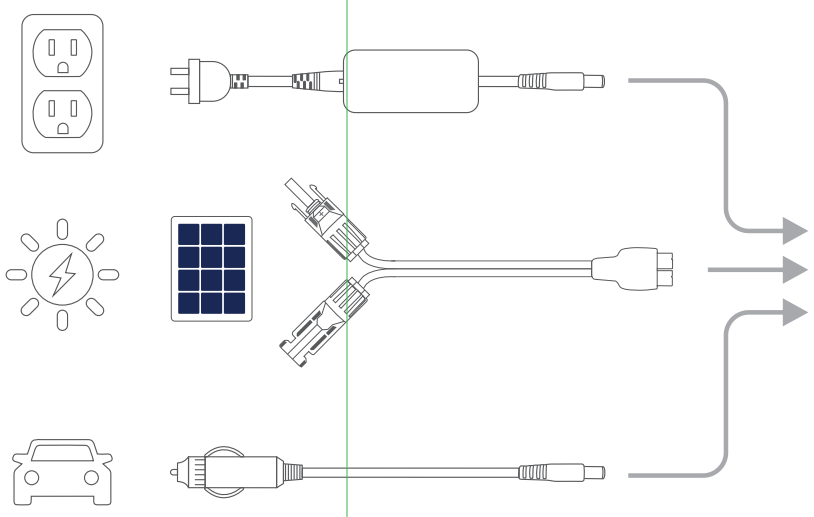

5

IMPORTANT NOTE:
When using a Solar Panel to recharge the Power Station, make sure the power does not exceed 26V. If more power is used it can cause serious damage to the unit.

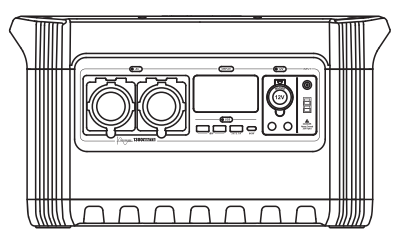

6

RECHARGING THE POWER STATION
The Power Station is fully charged when the LCD display shows 100%.

7

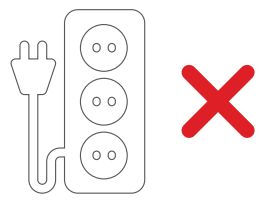

Please don't use this product with a extension cord with multiple AC outputs. A short-circuit could lead to damage.

8

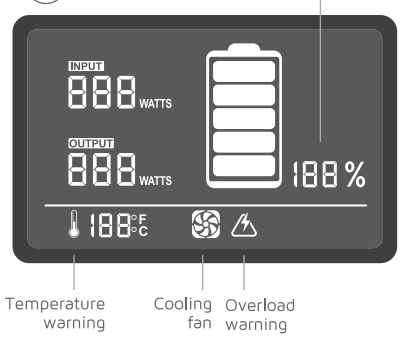

9

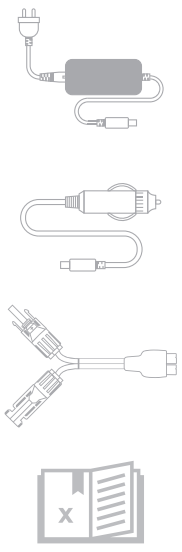

FAQ & Troubleshooting

My device is not charging	1. Make sure the correct output port is turned on. For instructions, please follow step 2 of this manual.
	2. Check if the battery level of the Power Station is above 20%. If not, please recharge.
The overload warning light is on (icon) and my device is not charging .	If the output is higher than the maximum capacity, the overload warning light will show (icon) and a red light will shine in the port's button. Fix: Disconnect your device, and then press the button of the port to recover.
The temperature warning light is on (icon).	When the Power Station warms up, the fan will turn on to cool it. If this is insufficient, the temperature warning light will show (icon). To prevent overheating, please allow the Power Station to cool down.
Can I use the outputs while the Power Station is recharging?	The USB and DC 12V and AC output ports are functional while the Power Station is being recharged.

EN When recycling this product, please follow WEEE battery recycling procedures. Contact your local recycling organization for more information.
NL Neem contact op met uw plaatselijke recycling organisatie voor informatie over het recyclen van dit product. Volg altijd de WEEE-procedures voor het recyclen van batterijen.
DE Wenden Sie sich an Ihre örtliche Recycling-Organisation, um zu erfahren, wie Sie dieses Produkt recyceln können. Befolgen Sie stets die WEEE-Verfahren für das Recycling von Batterien.
FR Contactez votre organisme de recyclage local pour obtenir des informations sur la manière de recycler ce produit. Respectez toujours les procédures de la DEEE pour le recyclage des piles.
ES Póngase en contacto con su organización local de reciclaje para obtener información sobre cómo reciclar este producto. Siga siempre los procedimientos de la WEEE para reciclar las pilas.
PT Contacte a sua organização local de reciclagem para obter informações sobre como reciclar este produto. Siga sempre os procedimentos WEEE para a reciclagem de baterias.
SE Vid återvinning av denna produkt, vänligen följ procedurerna för återvinning av WEEE-batterier. Kontakta din lokala återvinningsorganisation för mer information.
NO Når du resirkulerer dette produktet, må du følge prosedyrene for resirkulering av WEEE-batterier. Kontakt din lokale resirkuleringsorganisasjon for mer informasjon.
DA Når du genbruger dette produkt, skal du følge procedurerne for genbrug af WEEE-batterier. Kontakt din lokale genbrugsorganisation for mere information.
FI Kun kierrätät tätä tuotetta, noudata WEEE-akkujen kierrätysohjeita. Ota yhteyttä paikalliseen kierrätysorganisaatioon saadaksesi lisätietoja.
CZ Při recyklaci tohoto produktu prosím dodržujte postupy recyklace baterií WEEE. Další informace vám poskytne místní recyklační organizace.
SK Pri recyklácii tohto produktu dodržujte prosím postupy recyklácie batérií WEEE. Ďalšie informácie vám poskytne miestna recyklačná organizácia.
GR Κατά την ανακύκλωση αυτού του προϊόντος, ακολουθήστε τις διαδικασίες ανακύκλωσης μπαταριών WEEE. Επικοινωνήστε με τον τοπικό οργανισμό ανακύκλωσης για περισσότερες πληροφορίες.
AR عند إعادة تدوير هذا المنتج ، يرجى اتباع إجراءات **WEEE** الخاصة بإعادة تدوير البطاريات. اتصل بمنظمة إعادة التدوير المحلية للحصول على مزيد من المعلومات.

XTREME POWER SERIES - Maximum portable power

①

EN Specifications
NL Specificaties
DE Spezifikationen
FR Spécifications
ES Especificaciones
PT Especificações
IT Specifiche
SE Specifikationer
NO Spesifikasjoner
DA Specifikationer
FI Tekniset tiedot
LH Specifikacija
LV Specifik cija
PL Specyfikacje
HU Specifikációk
CZ Specifikace
SK pecifikácie
HR Tehni ki podaci
RO Specifica ie
GR Προδιαγραφές
BU Спецификация
RS Спецификација
UA Специфікація
RU Технические характеристики
TR Teknik Özellikler
AR مواصفات الشاحن

②

NL Hoe gebruikt u deze PowerStation
1. Druk op de knop van de uitgang die u wilt gebruiken
Voor USB/DC-uitgang: Druk 1 seconde
Voor AC-uitgang: Druk 2 seconden
2. De uitgang werkt wanneer het groene lampje gaat branden
3. U kunt deze uitgang nu gebruiken
Tip: als je een uitgang niet gebruikt, zet hem dan uit om energie te besparen.

DE So verwenden Sie diese PowerStation
1. Drücken Sie die Taste an dem Ausgang, den Sie verwenden möchten.
Für den USB/DC-Ausgang: 1 Sekunde drücken
Für den AC-Ausgang: 2 Sekunden drücken
2. Der Ausgang ist in Betrieb, wenn das grüne Licht leuchtet.
3. Sie können diesen Ausgang jetzt verwenden
Tipp: Wenn Sie einen Ausgang nicht verwenden, schalten Sie ihn aus, um Energie zu sparen.

FR Comment utiliser cette PowerStation
1. Appuyez sur le bouton de la sortie que vous souhaitez utiliser.
Pour sortie USB/DC : Appuyez 1 seconde
Pour la sortie AC : Appuyez 2 secondes
2. La sortie fonctionne lorsque le voyant vert s'allume
3. Vous pouvez maintenant utiliser cette sortie
Conseil: lorsque vous n'utilisez pas une sortie, éteignez-la pour économiser l'énergie.

ES Cómo utilizar esta PowerStation
1. Pulse el botón de la salida que desee utilizar
Para la salida USB/DC: Pulse 1 segundo
Para la salida AC: Pulse 2 segundos
2. La salida está funcionando cuando la luz verde se enciende
3. Ahora puede utilizar esta salida
Consejo: cuando no utilice una salida, apáguela para ahorrar energía.

PT Como utilizar esta PowerStation
1. Prima o botão na saída que pretende utilizar
Para saída USB/DC: Prima 1 segundo
Para saída AC: Prima 2 segundos
2. A saída está a funcionar quando a luz verde se acende
3. Pode agora utilizar esta saída
Dica: quando não utilizar uma saída, desligue-a para poupar energia.

IT Come utilizzare questa PowerStation
1. Premere il pulsante sull'uscita che si desidera utilizzare
Per l'uscita USB / CC: premere per 1 secondo
Per l'uscita CA: premere per 2 secondi
2. L'uscita funziona quando si accende la luce verde
3. È ora possibile utilizzare questo output
Suggerimento: quando non si utilizza un'uscita, disattivarla per risparmiare energia.

SE Hur man använder denna PowerStation
1. Tryck på knappen på den utgång du vill använda
För USB / DC-utgång: Tryck 1 sekund
För AC-utgång: Tryck på 2 sekunder
2. Utgången fungerar när det gröna ljuset tänds
3. Du kan nu använda denna utgång
Tips: när du inte använder en utgång, stäng av den för att spara energi.

NO Hvordan bruke denne PowerStation
1. Trykk på knappen på utgangen du vil bruke
For USB / DC-utgang: Trykk 1 sekund
For vekselstrømutgang: Trykk på 2 sekunder
2. Utgangen fungerer når det grønne lyset tennes
3. Du kan nå bruke denne utgangen
Tips: Når du ikke bruker en utgang, må du slå den av for å spare energi.

DK Sådan bruges denne PowerStation
1. Tryk på knappen på det output, du vil bruge
For USB / DC-udgang: Tryk på 1 sekund
Til AC-udgang: Tryk på 2 sekunder
2. Outputtet fungerer, når det grønne lys tændes
3. Du kan nu bruge denne output
Tip: Når du ikke bruger et output, skal du slukke for det for at spare energi.

FI Kuinka käyttää tätä PowerStationia
1. Paina haluamasi lähdön painiketta
USB / DC-ulostulo: Paina 1 sekunti
AC-lähtö: Paina 2 sekuntia
2. Lähtö toimii, kun vihreä valo syttyy
3. Voit nyt käyttää tätä lähtöä
Vinkki: kun et käytä lähtöä, sammuta se virran säästämiseksi.

LT Kaip naudotis ia „PowerStation"
1. Paspauskite mygtuk ant i vesties, kuri norite naudoti
USB / DC i jimui: paspauskite 1 sekund
Kintamosios srov s i jimui: paspauskite 2 sekundes
2. I jimas veikia, kai u sidega alia lemput
3. Dabar galite naudoti i i vest
Patarimas: kai nenaudojate i vesties, i junkite j , kad sutaupytum te energijos.

LV K lietot o PowerStation
1. Nospiediet pogu uz izvades, kuru v laties izmantot
USB / DC izejai: nospiediet 1 sekundi
Mai str vas izejai: nospiediet 2 sekundes
2. Izeja darbojas, kad iedegas za gaisma
3. Tagad j s varat izmantot o izvadi
Padoms: ja neizmantojat izvadi, izsl dziet to, lai ietaup tu ener iju.

PL Jak u ywa tego PowerStation
1. Naci nij przycisk na wyj ciu, którego chcesz u y
Dla wyj cia USB/DC: Naci nij 1 sekund
W przypadku wyj cia AC: Naci nij 2 sekundy.
2. Wyj cie dzia a, gdy zapali si zielona lampka.
3. Mo esz teraz korzysta z tego wyj cia.
Wskazówka: gdy nie u ywasz wyj cia, wy cz je, aby oszcz dza energi .

HU A PowerStation használata
1. Nyomja meg a használni kívánt kimenet gombját
USB / DC kimenethez: Nyomja meg 1 másodpercig
AC kimenethez: Nyomja meg a 2 másodpercet
2. A kimenet akkor m ködik, amikor a zöld lámpa kigyullad
3. Most már használhatja ezt a kimenetet
Tipp: ha nem használ kimenetet, kapcsolja ki az energiamegtakarítás érdekében.

CZ Jak pou ívat tuto PowerStation
1. Stiskn te tla ítko na výstupu, který chcete pou ít
Pro výstup USB / DC: Stiskn te 1 sekundu
Pro AC výstup: Stiskn te 2 sekundy
2. Výstup pracuje, kdy se rozsvítí zelené sv tlo
3. Nyní m ete pou ít tento výstup
Tip: Pokud nepou íváte výstup, vypn te jej, abyste u et ili energii.

SK Ako pou íva túto PowerStation
1. Stla te tla idlo na výstupe, ktorý chcete pou i
Pre výstup USB / DC: Stla te 1 sekundu
Pre výstup striedavého prúdu: Stla te 2 sekundy
2. Výstup funguje, ke sa rozsvieti zelené svetlo
3. Teraz mô ete pou i tento výstup
Tip: Ak nepou ívate výstup, vypnite ho, aby ste etrili energiu.

HR Hoe gebruikt u deze PowerStation
1. Druk op de knop van de uitgang die u wilt gebruiken
Za USB/DC priklju ak: Druk 1 sekunda
Za klima-ure aj: Druk 2 sekunde
2. De uitgang werkt wanneer het groene lampje gaat branden
3. U kunt deze uitgang nu gebruiken
Savjet: als je een uitgang niet gebruikt, zet hem dan uit om energie te besparen.

RO Cum se folose te aceast PowerStation
1. Ap sa i butonul de pe ie irea pe care dori i s o utiliza i
Pentru ie ire USB / DC: ap sa i 1 secund
Pentru ie ire AC: ap sa i 2 secunde
2. Ie irea func ioneaz când lumina verde se aprinde
3. Acum pute i utiliza aceast ie ire
Sfat: când nu utiliza i o ie ire, opri i-o pentru a economisi energie.

GR Πώς να χρησιμο οιήσετε αυτό το PowerStation
1. Πατήστε το κουμ ί στην έξοδο ου θέλετε να χρησιμο οιήσετε
Για έξοδο USB / DC: Πατήστε 1 δευτερόλε το
Για έξοδο AC: Πατήστε 2 δευτερόλε τα
2. Η έξοδος λειτουργεί όταν ανάβει το ράσινο φως
3. Τώρα μ ορείτε να χρησιμο οιήσετε αυτήν την έξοδο
Συμβουλή: όταν δεν χρησιμο οιείτε έξοδο, α ενεργο οιήστε την για εξοικονόμηση ενέργειας.

BU Как да използвам тази PowerStation
1. Натиснете бутона на изхода, който искате да използвате
За USB / DC изход: Натиснете 1 секунда
За AC изход: Натиснете 2 секунди
2. Изходът работи, когато се включи зелената светлина
3. Вече можете да използвате този изход
Съвет: когато не използвате изход, изключете го, за да спестите енергия.

RS Како се користи овај ПоверСтатион
1. Притисните дугме на излазу који желите да користите
За УСБ / ДЦ излаз: Притисните 1 секунду
За АЦ излаз: Притисните 2 секунде
2. Излаз ради када се укључи зелено светло
3. Сада можете користити овај излаз
Савет: када не користите излаз, искључите га да бисте уштедели енергију.

UA Як користуватися цим PowerStation
1. Натисніть кнопку на виході, який ви хочете використовувати
Для виходу USB / DC: натисніть 1 секунду
Для виходу змінного струму: натисніть 2 секунди
2. Вихід спрацьовує, коли вмикається зелене світло
3. Тепер ви можете використовувати цей результат
Порада: якщо вихід не використовується, вимкніть його, щоб заощадити енергію.

RU JКак использовать эту PowerStation
1. Нажмите кнопку на выходе, который хотите использовать.
Для выхода USB / DC: нажмите 1 секунду
Для выхода переменного тока: нажмите 2 секунды.
2. Выход работает, когда горит зеленая лампочка.
3. Теперь вы можете использовать этот вывод
Совет: когда выход не используется, отключайте его для экономии энергии.

TR Bu PowerStation nas l kullan l r
1. Kullanmak istedi iniz ç kt n n üzerindeki dü meye bas n
USB / DC ç k için: 1 saniye bas n
AC ç k için: 2 saniye bas n
2. Ye il k yand nda ç kt çal yor
3. Art k bu ç kt y kullanabilirsiniz
İpucu: Bir ç k kullanmad n zda, enerji tasarrufu için kapat n.

AR : كيفية استخدام هذا PowerStation
1. اضغط على الزر الموجود على الإخراج الذي تريد استخدامه
لمخرج USB / DC: اضغط على ثانية واحدة
لإخراج التيار المتردد: اضغط على 2 ثانية
2. الإخراج يعمل عندما يضيء الضوء الأخضر
3. يمكنك الآن استخدام هذا الإخراج
نصيحة: عند عدم استخدام أحد المخرجات ، قم بإيقاف تشغيله لتوفير الطاقة.

③

EN Recharging the Power Bank
NL Het opladen van de Power Bank
DE Aufladen der Power Bank
FR Recharger la banque d'énergie
ES Recargando el banco de energía
PT Recarregamento do Banco de Energia
IT Ricarica del Power Bank
SE Ladda strömbanken
NO Opplading av strømbanken
DK Genopladning af strømbanken
FI Varavirtalähteen lataaminen
LT „Power Bank" krovimas
LV Jaudas bankas uzl de
PL adowanie powerbanku
HU A Power Bank feltöltése
CZ Dobíjení powerbanky
SK Dobíjanie externej nabíja ky
HR Punjenje Power Bank
RO Reînc rcarea Power Bank
GR Ε αναφόρτιση του power bank
BU Презареждане на Power Bank
RS Пуњење Повер Банк-а
UA Підзарядка Power Bank
RU Зарядка Power Bank
TR Güç Bankas n arj Etme
AR إعادة شحن بنك الطاقة (الباور بنك)

④

EN: CHARGING FROM WALL CHARGER:
Use the included AC charging adapter to connect to the 6.5mm DC input port. (max 160W). You can also connect a use a USB-C PD charger to the USB-C port (max 60W).
NL: OPLADEN VIA DE STEKKER:
Gebruik de meegeleverde AC oplaadadapter om aan te sluiten op de 6,5mm DC ingangspoort. (max 160W). U kunt ook een USB-C PD-lader op de USB-C-poort aansluiten (max 60W).
DE: AUFLADEN ÜBER EIN WANDLADEGERÄT:
Verwenden Sie den mitgelieferten AC-Ladeadapter zum Anschluss an den 6,5-mm-DC-Eingang. (max. 160 W). Sie können auch ein USB-C-PD-Ladegerät an den USB-C-Anschluss anschließen (max. 60 W).
FR: RECHARGE À PARTIR D'UN CHARGEUR MURAL:
Utilisez l'adaptateur de charge CA inclus pour vous connecter au port d'entrée CC de 6,5 mm. (max 160W). Vous pouvez également connecter un chargeur USB-C PD au port USB-C (max 60W).
ES: CARGA DESDE EL CARGADOR DE PARED:
Utiliza el adaptador de carga de CA incluido para conectarlo al puerto de entrada de CC de 6,5 mm. (máximo 160W). También puedes conectar un cargador USB-C PD al puerto USB-C (máx. 60W).
PT: CARREGAMENTO A PARTIR DO CARREGADOR DE PAREDE:
Utilizar o adaptador de carregamento AC incluído para ligar à porta de entrada DC de 6,5mm. (máx. 160W). Também se pode ligar um carregador USB-C PD à porta USB-C. (máx 60W).
IT: RICARICA DAL CARICATORE A MURO:
Utilizzare l'adattatore di ricarica CA incluso per connettersi a Porta di ingresso CC da 6,5 mm. (max 160 W). Puoi anche connetterti a utilizzare un caricabatterie USB-C PD alla porta USB-C (max 60 W).
SE: LADDNING FRÅN VÄGGLADDARE:
Använd den medföljande nätadaptern för att ansluta till 6,5 mm likströmsingång. (max 160W). Du kan också ansluta en USB-C PD-laddare till USB-C-porten (max 60W).
NO: LADING FRA VEGGLADER:
Bruk den medfølgende vekselstrømadapteren til å koble til 6,5 mm DC-inngangsporten. (maks 160W). Du kan også koble en USB-C PD-lader til USB-C-porten (maks 60W).
DK: OPLADNING FRA VÆGOPLADER:
Brug den medfølgende AC-opladningsadapter til at tilslutte til 6,5 mm DC-indgangsporten. (maks. 160W). Du kan også tilslutte en brug en USB-C PD-oplader til USB-C-porten (maks. 60W).
FI: LATAUS SEINÄLATURISTA:
Yhdistä 6,5 mm: n tasavirtatuloporttiin mukana toimitetulla verkkovirtalataussovittimella. (enintään 160 W). Voit myös liittää USB-C PD -laturin USB-C-porttiin (enintään 60 W).
LT: ĮKROVIMAS IŠ SIENINIO ĮKROVIKLIO:
Nor dami prisijungti prie, naudokite pridedam kintamosios srov s krovimo adapter 6,5 mm nuolatin s vesties prievadas. (maks. 160 W). Taip pat galite prisijungti naudokite USB-C PD krovikl prie USB-C prievado (maks. 60 W).
LV: UZLĀDE NO SIENAS LĀDĒTĀJA:
Izmantojiet komplekt cij iek auto mai str vas uzl des adapteri, lai izveidotu savienojumu ar 6,5 mm l dzstr vas ieejas ports. (maks. 160 W). Varat ar izveidot savienojumu a izmantojiet USB-C PD l d t ju USB-C portam (maks. 60 W).
PL: ŁADOWANIE Z ŁADOWARKI ŚCIENNEJ:
U yj do czonego adaptera adowania AC, aby pod czy do portu wej ciowego DC 6,5 mm. (max 160W). Mo esz równie pod czy adowark USB-C PD do portu USB-C. (max 60W)
HU: TÖLTÉS FALI TÖLTŐRŐL:
Használja a mellékelt váltóáramú tölt adaptert a 6,5 mm-es egyenáramú bemeneti port csatlakoztatásához. (max. 160 W). Használható USB-C PD tölt t is csatlakoztathat az USB-C porthoz. (max 60W)
CZ: NABÍJENÍ Z NÁSTĚNNÉ NABÍJEČKY:
K p ipojení k vstupnímu portu 6,5 mm DC pou ijte p ilo ený AC nabíjecí adaptér. (max. 160 W). K portu USB-C m ete také p ipojit pou itou nabíje ku USB-C PD. (max. 60 W)
SK: NABÍJANIE POMOCOU NÁSTENNEJ NABÍJAČKY:
Na pripojenie k adaptéru pou ite dodaný sie ový nabíjací adaptér 6,5 mm DC vstupný port. (max. 160 W). Mô ete sa tie pripoji a pou ite nabíja ku USB-C PD do portu USB-C (max. 60 W).
HR: PUNJENJE PUTEM ZIDNOG PUNJAČA:
Za priklju ivanje na 6,5 mm DC ulazni priklju ak. (max 160W). Tako er se mo ete povezati koristite USB-C PD punja za USB-C priklju ak (max 60W).
RO: ÎNCĂRCARE DE LA ÎNCĂRCĂTORUL DE PERETE:
Utiliza i adaptorul de înc rcare AC inclus pentru a v conecta la Port de intrare DC de 6,5 mm. (max 160W). De asemenea, v pute i conecta a utiliza i un înc rc tor USB-C PD la portul USB-C (max 60W).
GR: CHARGING FROM WALL CHARGER:
Χρησιμο οιήστε τον αρεχόμενο ροσαρμογέα φόρτισης AC για να συνδεθείτε στη θύρα εισόδου DC 6,5 mm. (μέγιστο 160W) Μ ορείτε ε ίσης να συνδέσετε μια χρήση φορτιστή PD USB-C στη θύρα USB-C. (μέγιστο 60W)
BU: ЗАРЕЖДАНЕ ОТ ЗАРЯДНО ЗА СТЕНА:
Използвайте включения адаптер за зареждане с променлив ток, за да се свържете с 6.5mm входен порт за постоянен ток. (макс. 160W). Можете също така да се свържете
използвайте зарядно устройство за USB-C PD към порта USB-C (макс. 60W).
RS: ПУЊЕЊЕ ИЗ ЗИДНОГ ПУЊАЧА:
Користите приложени адаптер за пуњење наизменичном струјом да бисте се повезали са 6,5 мм улазни улаз за једносмерну струју. (макс. 160В). Такође се можете повезати користите УСБ-Ц ПД пуњач до УСБ-Ц порта (макс. 60В).
UA: ЗАРЯДКА ВІД НАСТІННОГО ЗАРЯДНОГО ПРИСТРОЮ:
Для підключення до пристрою використовуйте адаптер зарядного пристрою змінного струму, що входить у комплект 6,5 мм вхідний порт постійного струму. (макс. 160 Вт). Ви також можете підключитися використовувати зарядний пристрій USB-C PD до порту USB-C (макс. 60 Вт).
RU: ЗАРЯДКА ОТ НАСТЕННОГО ЗАРЯДНОГО УСТРОЙСТВА:
Используйте прилагаемый адаптер для зарядки переменного тока для подключения к Входной порт постоянного тока 6,5 мм. (макс 160 Вт). Вы также можете подключить а используйте зарядное устройство USB-C PD к порту USB-C (макс. 60 Вт).
TR: DUVAR ŞARJ CIHAZINDAN ŞARJ ETME:
Ba lamak için birlikte verilen AC arj adaptörünü kullan n.
6.5mm DC giri ba lant noktas . (maksimum 160W). Ayr ca ba lanabilirsiniz a USB-C ba lant noktas na bir USB-C PD arj cihaz kullan n (maks. 60 W).
AR الشحن من شاحن الحائط: استخدم محول شحن التيار المتردد المرفق للتوصيل بمنفذ إدخال تيار مستمر 6.5 مم. (بحد أقصى 160 واط). يمكنك أيضًا توصيل استخدام شاحن USB-C PD بمنفذ USB-C. (بحد أقصى 60 واط)

EU DECLARATION OF CONFORMITY

(In accordance with EN ISO/IEC 17050-1)

Declaration number:	DOCIP 1185301
Name and address of manufacturer / EU-AR:	Telco Accessories BV Hoofdveste 19 3992 DH Houten Netherlands
THIS DECLARATION OF CONFORMITY IS ISSUED UNDER THE SOLE RESPONSIBILITY OF:	
Name and address of manufacturer:	Telco Accessories BV Hoofdveste 19 3992 DH Houten Netherlands
Product identification:	Xtorm Portable Power Station 1300
THE PRODUCTS MENTIONED IN THIS DECLARATION ARE IN CONFORMITY WITH:	
EU Community Legislation	Restriction of Hazardous Substances (RoHS) Directive 2011/65/EU [OJEU L174/88-110, 01.07.2011] Electromagnetic Compatibility (EMC) Directive 2014/30/EU [OJEU L96/79-106, 29.03.2014] Low Voltage Directive (LVD) 2014/35/EU [OJEU L96/357-374, 29.03.2014]
Harmonised standards	Safety of electrical equipment EN 62368-1:2014 + AC:2015-02 + AC:2015-05 + AC:2015-11 + AC:2017-03 + A11:2017 + EN IEC 62368-1:2020 + A11:2020 + AC:2020-05 Exposure of humans to electromagnetic fields (EMF) EN 62233:2008 + AC:2008 Electromagnetic Compatibility (EMC) EN 61000-3-2:2014 + EN IEC 61000-3-2:2019 EN 61000-3-3:2013 + A1:2019 EN IEC 61000-6-2:2019 + EN 61000-6-2:2005 + AC:2005 EN 61000-6-3:2007 + A1:2011 + A1:2011/AC:2012 Restricted substances in electrical products EN 50581:2012 EN IEC 63000:2018
SIGNED FOR AND ON BEHALF OF:	
Place and date of issue:	Houten, 10 March 2021
Signature:	
Name, function:	Ralph Both
Company name:	Telco Accessories BV

ES: CARGA DESDE UN PANEL SOLAR:
Conecta tu panel solar a la Power Station mediante el cable MC4 a Anderson incluido. ¡De esta forma podrás recargar con hasta 250W!
PT: CARGA A PARTIR DE UM PAINEL SOLAR
Ligue o seu Painel Solar à Central Eléctrica através do cabo MC4 a Anderson incluído. Desta forma, pode recarregar com até 250W!
IT: RICARICA DA UN PANNELLO SOLARE:
Collega il tuo pannello solare alla Power Station tramite il cavo MC4 ad Anderson incluso. In questo modo puoi ricaricare fino a 250W!
SE: LADDNING FRÅN EN SOLPANEL:
Anslut din solpanel till Power Station via den medföljande MC4- till Anderson-kabeln. På så sätt kan du ladda med upp till 250 W!
NO: LADING FRA SOLCELLEPANEL:
Koble solcellepanelet til kraftstasjonen via den medfølgende MC4 til Anderson -kabelen. På denne måten kan du lade opp med opptil 250W!
DK: OPLADNING FRA ET SOLPANEL:
Tilslut dit solpanel til Power Station via det medfølgende MC4 til Anderson-kabel. På denne måde kan du oplade med op til 250 W!
FI: OPLADNING FRA ET SOLPANEL:
Liitä aurinkopaneeli Power Stationiin mukana toimitetulla MC4-Anderson-kaapelilla. Näin voit ladata jopa 250W:n teholla!
LT: ĮKROVIMAS IŠ SAULĖS KOLEKTORIAUS:
Prijunkite saulės kolektorių prie maitinimo stoties pridėtu MC4 ir Anderson kabeliu. Taip galėsite įkrauti iki 250 W galios bateriją!
LV: UZLĀDE NO SAULES PANEĻA:
Savienojiet saules paneli ar barošanas staciju, izmantojot komplektā iekļauto MC4 - Anderson kabeli. Šādā veidā jūs varat uzlādēt līdz pat 250 W!
PL: ŁADOWANIE Z PANELU SŁONECZNEGO:
Podłącz swój panel słoneczny do Power Station za pomocą dołączonego kabla MC4 do Andersona. W ten sposób można ładować z mocą do 250W!
HU:TÖLTÉS NAPELEMRŐL
Csatlakoztassa a napelemet az erőműhöz a mellékelt MC4-Anderson kábel segítségével. Így akár 250W-os teljesítményű töltést is végezhet!
CZ: NABÍJENÍ ZE SOLÁRNÍHO PANELU:
Připojte solární panel k napájecí stanici pomocí kabelu MC4-Anderson, který je součástí dodávky. Tímto způsobem můžete dobíjet až 250 W!
SK: NABÍJANIE ZO SOLÁRNEHO PANELU:
Pripojte solárny panel k napájacej stanici pomocou priloženého kábla MC4 na Anderson. Takto môžete dobíjať až 250 W!
HR: PUNJENJE IZ SOLARNE PLOČE:
Spojite svoju solarnu ploču na električnu stanicu putem priloženog kabela MC4 na Anderson. Na ovaj način možete napuniti do 250W!
RO: ÎNCĂRCAREA DE PE UN PANOU SOLAR:
Conectați panoul solar la stația de alimentare prin intermediul cablului MC4 la Anderson inclus. În acest fel, puteți reîncărca cu până la 250W!
GR: Συνδέστε τον ηλιακό σας πίνακα με τον σταθμό τροφοδοσίας μέσω του παρεχόμενου καλωδίου MC4 προς Anderson. Με αυτόν τον τρόπο μπορείτε να φορτίζετε με έως και 250W!
BU: Свържете вашия соларен панел към захранващата станция чрез включения кабел MC4 към Anderson. По този начин можете да зареждате с до 250W!
RS: Прикључите соларни панел на електричну станицу путем приложеног кабла МЦ4 на Андерсон. На овај начин можете напунити до 250В!
UA: Прикључите соларни панел на електричну станицу путем приложеног кабла МЦ4 на Андерсон. На овај начин можете напунити до 250В!
RU: Зарядка от солнечной батареи:
Подключите солнечную панель напрямую к входному порту постоянного тока 6,5 мм. Если ваша солнечная панель имеет разъем MC4, используйте прилагаемый переходный кабель.
TR: BIR GÜNEŞ PANELINDEN ŞARJ ETME:
Güneş Panelinizi birlikte verilen MC4 - Anderson kablosuyla Güç İstasyonuna bağlayın. Bu şekilde 250W'a kadar şarj edebilirsiniz!
AR: قم بتوصيل لوحة الطاقة الشمسية الخاصة بك بمحطة الطاقة عبر MC4 المضمن بكابل ANDERSON. بهذه الطريقة يمكنك إعادة الشحن بما يصل إلى 250 واط!

⑤

NL: OPLADEN MET EEN ZONNEPANEEL:
Sluit uw zonnepaneel aan op het Power Station via de meegeleverde MC4 naar Anderson kabel. Op deze manier kunt u opladen met maximaal 250W!
DE: AUFLADEN ÜBER EIN SOLARPANEL:
Verbinden Sie Ihr Solarmodul mit der Power Station über das mitgelieferte MC4 zu Anderson Kabel. Auf diese Weise können Sie mit bis zu 250W aufladen!
FR: CHARGEMENT À PARTIR D'UN PANNEAU SOLAIRE:
Connectez votre panneau solaire à la Power Station via le câble MC4 à Anderson inclus. Vous pouvez ainsi recharger jusqu'à 250W !

⑥

NL Laad de Power Bank op via de DC in slechts 5 uur.
DE Laden Sie das Power Bank über den DC-Anschluss in nur 5 Stunden auf.
FR Rechargez la banque d'énergie via le DC en seulement 5 heures.
ES Recarga el banco de energía a través del DC en sólo 5 horas.
PT Recarregar o banco de energia através da DC em apenas 5 horas.
IT Ricarica il power bank tramite DC in appena 5 ore.
SE Ladda strömbanken via DC på endast 5 timmar.
NO Du kan lade opp strømbanken på nytt via DC på bare 5 timer.
DK Genoplad strømbanken via DC på kun 5 time.
FI Lataa varavirtalähde DC kautta vain 5 tunnissa.
LT kraukite maitinimo bank per nuolatin srov tiesiog 5 valandos.
LV Vienk r i uzl d jiet ener ijas banku, izmantojot l dzstr vu 5 stundas.
PL Na aduj power bank przezDC w zaledwie 5 godziny.
HU Töltse fel a tápegységet az DC keresztül mindössze 5 óra alatt.
CZ Prost ednictvím DC dobijete powerbanku za pouhé 5 hodiny.
SK Dobite externú nabíja ku cez DC iba za 5 hodiny.
HR Napunite Power Bank putem DC -a u samo 5 sati.
RO Reînc rca i banca de alimentare prin DC doar 5 ore.
GR Ε αναφορτίστε το power bank μέσω της θύρας DC μόλις σε 5 ώρες.
BU Заредете захранващата банка чрез DC само за 5 часа.
RS Напуните банку напајања путем једносмерне струје за само 5 сати.
UA Зарядіть блок живлення за допомогою постійного струму всього за 5 годин.
RU Зарядите внешний аккумулятор от постоянного тока всего за 5 часов.
TR Güç bankas n sadece DC üzerinden arj edin 5 saat.
AR أعد شحن بنك الطاقة عبر منفذ DC في 2.5 ساعة فقط..

⑦

EN Please don't use this product with a extension cord with multiple AC outputs. A short-circuit could lead to damage.
NL Gebruik dit product niet met een verlengsnoer met meerdere AC-uitgangen. Kortsluiting kan leiden tot schade.
DE Bitte verwenden Sie dieses Produkt nicht mit einem Verlängerungskabel mit mehreren AC-Ausgängen. Ein Kurzschluss könnte zu Schäden führen.
FR N'utilisez pas ce produit avec une rallonge dotée de plusieurs sorties CA. Un court-circuit pourrait entraîner des dommages.
ES No utilice este producto con un cable alargador con varias salidas de CA. Un cortocircuito podría provocar daños.
PT Por favor não utilize este produto com uma extensão com múltiplas saídas CA. Um curto-circuito pode levar a danos.
SE Använd inte denna produkt med en förlängningssladd med flera AC-utgångar. En kortslutning kan leda till skador.
NO Vennligst ikke bruk dette produktet med en skjøteledning med flere AC-utganger. En kortslutning kan føre til skade.
DA Brug venligst ikke dette produkt med en forlængerledning med flere AC-udgange. En kortslutning kan føre til skader.
FI Älä käytä tätä tuotetta jatkojohdon kanssa, jossa on useita AC-lähtöjä. Oikosulku voi johtaa vaurioihin.
PL Nie używaj tego produktu z przedłużaczem z wieloma wyjściami AC. Zwarcie może doprowadzić do uszkodzenia.
HU Kérjük, ne használja ezt a terméket több AC kimenettel rendelkező hosszabbító kábellel. A rövidzárlat károkat okozhat.
CZ Prosím, nepoužívejte tento produkt s prodlužovacím kabelem s více AC výstupy. Zkrat by mohl vést k poškození.
SK Prosím, nepoužívajte tento produkt s predlžovacím káblom s viacerými AC výstupmi. Skrat by mohol viesť k poškodeniu.
GR Μην χρησιμοποιείτε αυτό το προϊόν με καλώδιο επέκτασης με πολλαπλές εξόδους AC. Ένα βραχυκύκλωμα μπορεί να οδηγήσει σε ζημιά.
AR من فضلك لا تستخدم هذا المنتج مع سلك تمديد مع عدة مخارج تيار متردد. قد يؤدي قصر الدائرة الكهربائية إلى حدوث ضرر.

⑧

NL Batterij-indicator
DE Batterie-Anzeige
FR Indicateur de batterie
ES Indicador de la batería
PT Indicador de bateria
IT Indicatore di energia
SE Strömindikator
NO Strømindikator
DA Strømindikator
FI Virran merkkivalo
LH Maitinimo indikatorius
LV Jaudas indikators
PL Wska nik mocy
HU Teljesítményjelz
CZ Indikátor napájení
SK Ukazovate napájania
HR Indikator snage
RO Indicator de putere
GR Ένδειξη μ αταρίας
RS Индикатор снаге
BU Индикатор за мощност
UA Індикатор живлення
RU Индикатор мощности
TR Güç göstergesi
AR مؤشر الطاقة

⑨

EN Included in the box
NL Inbegrepen in de doos
DE Im Lieferumfang enthalten
FR Inclus dans l'encadré
ES Incluido en la caja
PT Incluído na caixa
IT Incluso nella confezione
SE Detta ingår i förpackningen
NO Medfølger i esken
DA Inkluderet i æsken
FI Sisältyy pakkaukseen
LH traukta d
LV Iek auts kast
PL Zawarte w pude ku
HU A dobozban található
CZ Sou ástí balení
SK Sú as balenia
HR Uklju eno u kutiju
RO Inclus în cutie
GR Συμ εριλαμβάνεται στο κουτί
BU Включено в кутията
RS Укључено у кутију
UA Входить до комплекту
RU В комплекте
TR Kutuya dahildir
AR مضمّن في المربع

EN: Warnings
Don't drop, dissemble or attempt to repair the charger by yourself. Avoid exposure to water or high humidity. Don't expose to any heat source. Keep out of reach of children Don't use in the presence of flammable gas.

Telco Accessories has tested the product in a test environment. All statements/declarations made by Telco Accessories about the (operation) of the product are based on the results obtained from such tests. These results/statements/declarations cannot be guaranteed, for example in cases of deviating or injudicious use and/or use in a different environment.

NL: Waarschuwing
Probeer de lader niet zelf te repareren of te demonteren. Vermijd blootstelling aan water of een hoge luchtvochtigheid. Niet blootstellen aan een warmtebron. Buiten bereik van kinderen houden. Niet gebruiken in de aanwezigheid van brandbaar gas.

Telco Accessories heeft het product getest in een testomgeving. Alle uitspraken/uitingen die Telco Accessories doet over (de werking van) het product, zijn gebaseerd op de resultaten verkregen uit dergelijke testen. Deze resultaten/uitspraken/uitingen kunnen, onder meer bij afwijkend dan wel onoordeelkundig gebruik en/of gebruik in een andere omgeving, niet worden gegarandeerd.

DE: Achtung
Versuchen Sie nicht, den Solar Lader selbst zu reparieren. (Garantieverlust) Vermeiden Sie hohe Luftfeuchtigkeit oder Kontakt mit Wasser. Verwenden Sie das Gerät nicht in der Nähe von brennbaren Gasen oder Flüssigkeiten. Halten Sie das Gerät fern von Hitzequellen. Ausser Reichweite von Kindern halten.

Telco Accessories hat das Produkt in einer Testumgebung getestet. Alle Aussagen/Erklärungen von Telco Accessories über den Betrieb des Produkts basieren auf den Ergebnissen dieser Tests. Diese Ergebnisse/Aussagen/Erklärungen können nicht garantiert werden, z.B. bei abweichender oder unsachgemäßer Verwendung und/oder Verwendung in einer anderen Umgebung.

FR: Attention
Ne pas faire tomber ou démonter ou tenter de réparer le produit soi-même. Ne pas exposer le produit à l'eau ou dans un endroit trop humide. Ne pas poser le chargeur solaire près d'une source de chaleur. Tenir hors de portée des enfants. Ne pas utiliser en présence de gaz inflammables.

Telco Accessories a testé le produit dans un environnement de test. Tous les énoncés / déclarations faits par Telco Accessories concernant le (fonctionnement) du produit sont basés sur les résultats obtenus à partir de ces tests. Ces résultats / énoncés / déclarations ne peuvent pas être garantis, par exemple en cas d'utilisation anormale ou imprudente et/ou d'utilisation dans un environnement différent.

IT: ATTENZIONE
Non usare vicino ad una fiamma. Non esporre vicino a fonti di calore elevato. Non modificare la struttura o disassemblare. Smettere di utilizzare immediatamente nel caso si sentano odori strani, calore, o strani rumori provenire dallo stesso. Non lasciar giocare i bambini. Usare solo in luoghi asciutti. Riciclare l'apparato secondo le norme vigenti nella nazione di utilizzo.

Telco Accessories ha testato il prodotto in un ambiente di prova. Tutte le affermazioni/dichiarazioni rilasciate da Telco Accessories in merito al funzionamento del prodotto si basano sui risultati ottenuti da tali test. Tali risultati/affermazioni/dichiarazioni non possono essere garantite, ad esempio in caso di utilizzo anomalo o imprudente e/o di utilizzo in un ambiente diverso.

ES: Atención
No dejar caer el producto. No desmontarlo ni intentar repararlo, por sus propios medios Evitar el contacto con el agua o fuente de humedad. No exponer la alimentación a una fuente de calor. Mantenga fuera del alcance de los niños. No utilizar en presencia de fuentes o gas infl amables.

Telco Accessories ha probado el producto en un entorno de prueba. Todas las declaraciones realizadas por Telco Accessories sobre el (funcionamiento del) producto se basan en los resultados obtenidos a partir de dichas pruebas. Estos resultados/declaraciones no pueden garantizarse, por ejemplo, en casos de uso distinto o imprudente y/o uso en un entorno diferente.

CZ: UPOZORNENÍ
Neupustte, nerozebírejte, ani se nepokoušejte spravit nabíječku sami. Vyvarujte se působení vody nebo vysoké vlhkosti. Nevystavujte tepelným zdrojem. Uchovávejte mimo dosah dìtí. Nepoužívejte v blízkosti hoølavých plynù.

Společnost Telco Accessories testovala tento výrobek v testovacím prostředí. Všechny prohlášení/tvrzení společnosti Telco Accessories o tomto výrobku nebo jeho provozu se zakládají na výsledcích těchto testů. Tyto výsledky/prohlášení/tvrzení není možno zaručit, například v případě odchylného nebo nesprávného použití a/nebo použití v rozdílném prostředí.

SK: Upozornenia
Neupustite, nerozoberajte, ani sa nepokúšajte opraviť nabíjaèku sami. Vyvarujte sa pôsobeniu vody alebo vysokej vlhkosti. Nevystavujte tepelným zdrojom Uchovávajte mimo dosahu detí. Nepoužívajte v blízkosti hoøavých plynov.

Spoločnosť Telco Accessories testovala tento výrobok v testovacom prostredí. Všetky vyhlásenia/tvrdenia spoločnosti Telco Accessories o tomto výrobku alebo jeho prevádzke sa zakladajú na výsledkoch týchto testov. Tieto výsledky/vyhlásenia/tvrdenia nemožno zaručiť, napríklad v prípade odchylného či nesprávneho použitia a/alebo použitia v rozdielnom prostredí.

PL: ostrzeżenia
Prosimy nie próbować naprawiać tej ładowarki ani nie rozbierać jej samodzielnie. Należy unikać narażenia ładowarki na działanie wody lub wysokich poziomów wilgotności. Nie wolno wystawiać ładowarki na działanie źródeł ciepła. Ładowarkę należy przechowywać w miejscu niedostępnym dla dzieci. Ładowarki nie wolno używać w obecności gazów łatwopalnych.

Firma Telco Accessories przetestowała produkt w środowisku testowym. Wszelkie oświadczenia/ deklaracje firmy Telco Accessories na temat (działania) produktu oparte są na wynikach uzyskanych podczas takich testów. Te wyniki/ oświadczenia/ deklaracje nie mogą być zagwarantowane, na przykład w razie odmiennego sposobu użycia lub wykorzystania niezgodnego z przeznaczeniem oraz/ lub użytkowania produktu w innym środowisku.

SE: varning
Tappa inte, ta inte isär eller försök reparera laddaren själv. Utsätt inte för vatten eller hög fuktighet. Utsätt inte för värme. Förvaras utom räckhåll för barn. Använd ej i närheten av lättantändlig gas.

Telco Accessories har testat produkten i en testmiljö. Alla påståenden/deklarationer som görs av Telco Accessories om (driften av) produkten bygger på resultaten som har uppnåtts i dessa tester. Resultaten/påståendena/deklarationerna kan inte garanteras, t.ex. i händelse av avvikelser eller omdömeslös användning och/eller användning i en annan miljö.

DK:advarsler
Forsøg ikke selv på at reparere eller adskille opladeren. Undgå eksponering for vand eller høje fugtniveauer. Eksponer ikke enheden for varmekilder. Opbevar enheden utilgængeligt for børn. Må ikke bruges ved tilstedeværelse af letantændelig gas.

Telco Accessories har testet produktet i et testmiljø. Alle udsagn/erklæringer fremsat af
Telco Accessories omkring (drift) af produktet er baseret på resultater indhentet fra sådanne test. Der kan ikke garanteres for disse resultater/erklæringer/udsagn, f.eks. i tilfælde af afvigende eller ukorrekt brug og/eller brug i et andet miljø.

FI: varoitukset
Älä yritä korjata tai purkaa laturia itse. Vältä tuotteen altistamista vedelle tai äärimmäiselle kosteudelle. Älä altista lämmönlähteille. Säilytettävä lasten ulottumattomissa. Älä käytä syttyvien kaasujen läsnä ollessa.

Telco Accessories on testannut tuotetta testiympäristössä. Kaikki Telco Accessoriesin antamat tuotetta (ja sen toimintaa) koskevat lausunnot/julistukset perustuvat näistä testeistä saatuihin tuloksiin. Tuloksiin/lausuntoihin/julistuksiin liittyen ei voida antaa mitään takuita esimerkiksi poikkeavan tai ohjeidenvastaisen käytön ja/tai erilaisen käyttöympäristön vuoksi.

AR: تحذيرات
لا تحاول إصلاح أو تفكيك الشاحن بنفسك. تجنب تعريض المنتج للمياه أو مستويات الرطوبة العالية. ولا تعرضه لمصادر الحرارة. يُحفظ بعيداً عن متناول الأطفال. لا تستخدمه في أي مكان به غاز قابل للاشتعال.

هذا المنتج خضع للاختبار بواسطة Telco Accessories في بيئة اختبارات. كل البيانات/ الإعلانات التي تقدمها Telco Accessories حول (تشغيل) المنتج بناءً على نتائج هذه الاختبارات. في بعض الحالات لا يمكن ضمان هذه النتائج/ البيانات/ الإعلانات مثل حالات الانحراف أو الاستخدام غير الحكيم و/ أو الاستخدام في بيئة مختلفة.

Hoofdveste 19
3992 DH Houten
The Netherlands
T: + 31 (0) 30 635 4800
F: + 31 (0) 30 635 4801
www.xtorm.eu